Steelco

Miele Group Member

Mycí a dezinfekční automaty podložních mís

pro nemocnice, kliniky a pečovatelská zařízení

"For the Environmentally conscious"

Mycí a dezinfekční automaty podložních mís

pro nemocnice, kliniky a pečovatelská zařízení

Paleta našich výrobků Vám poskytuje největší výběr typů přístrojů a vhodných řešení pro každou oblast použití. Všechny modely zajišťují termickými dezinfekčními postupy nejlepší výsledky čištění a maximální hygienickou bezpečnost.

Špičková kvalita je naše měřítko, takže všechny mycí a dezinfekční automaty podložních mís jsou kompletně vyrobeny z vysoce jakostní nerezové oceli a přístrojová technika využívá jen výkonné komponenty s dlouhou životností. Se systémem čištění s nízkou spotřebou ušetříte náklady na vodu, elektřinu a procesní chemikálie.

Bezpečná hygiena, uživatelsky přátelské používání, nejlepší kvalita výroby a nejnižší náklady na údržbu Vám garantují ideální investici pro Vaši přípravu v pečovatelské oblasti.

> BP 100 HSER
Kompaktní volně stojící model nebo pro vestavbu do stěny

> BP 100 HE
Volně stojící model nebo pro vestavbu do stěny

Další výrobky Steelco pro pečovatelskou oblast

Automatické čištění a dezinfekce
kontaminovaných pečovatelských a staničních potřeb

FLY CUTTER
Automatické vyprazdňování a termická dezinfekce pro výrobky na jedno použití

“For the Environmentally conscious”

U společnosti Steelco stojí v popředí nové inovace a další vývoj. Tím naše výrobky dosahují nejvyšší účinnosti a efektivním a hospodárným provozem přispívají k ochraně našeho životního prostředí.

Bezpečnost a hygiena

Termická dezinfekce je nejbezpečnější postup opakované přípravy a dekontaminace a je vyžadována aktuálně platnými směrnicemi a doporučeními. Použití profesionálních myček pro čištění a dezinfekci podložních mís, močových lahví a odsávaček zajišťuje vysoký hygienický standard v ústavu a chrání pečovatelský personál.

Novinka!

> BP 100
Volně stojící nebo podstolní model

> BP 100 H
Volně stojící model

> BP 100 HXL
Velký mycí prostor

> BP 100 HLA
Plně automatická prosklená dvířka

Odpovídající normám

Mycí a dezinfekční automaty podložních mís od Steelco jsou zkonstruované a vyrobené tak, aby odpovídaly nejnovějším evropským, britským a německým směrnicím pro dekontaminaci EN ISO 15883-1/3. Mycí a dezinfekční automaty podložních mís od Steelco jsou klasifikovány jako zdravotnický přístroj v souladu s předpisy CE (směrnice 93/42/EWG), číselný kód 0051.

Rotační tryska Monojet

Otočné rameno trysky

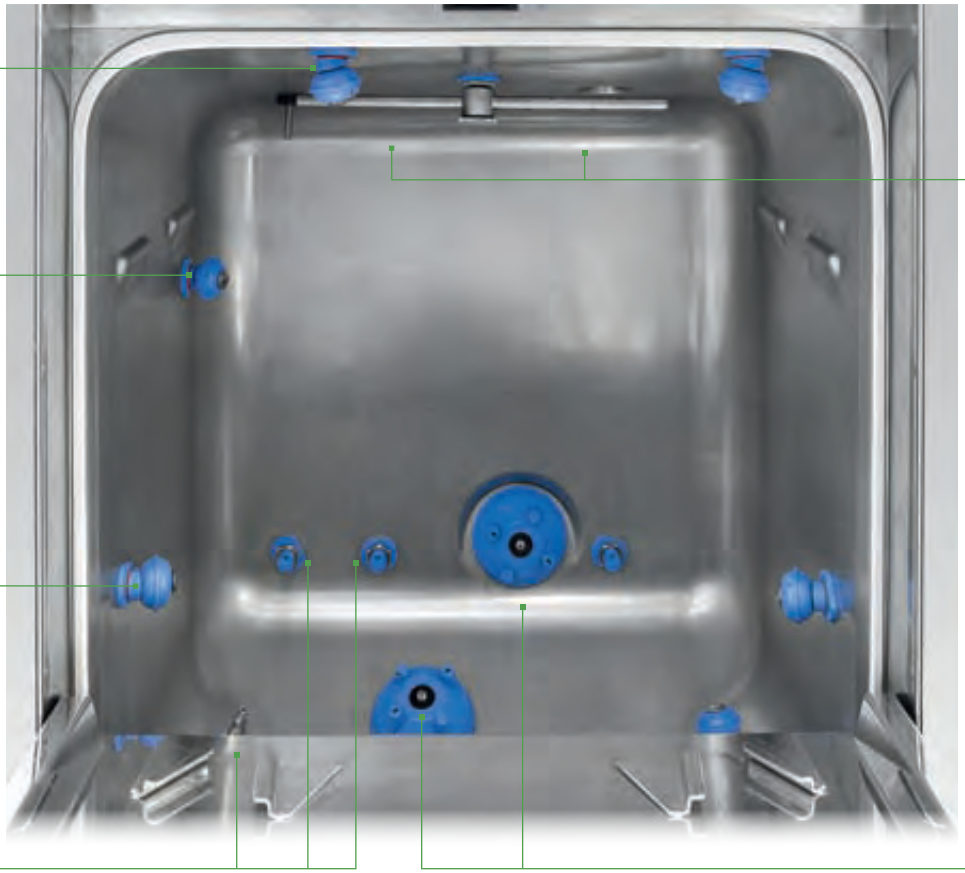

BP 100 HE
Mycí prostor

Pevný injektor

Rotační tryska Multijet

Čisticí a dezinfekční systém

Rotační a pevné trysky garantují účinné rozdělování vody bez odstíněných míst na mytých předmětech a uvnitř nich, čímž se dosahuje optimálních a zkouškami potvrzených výsledků čištění. Mycí komora a opláštění jsou vyrobeny z nerezové oceli AISI 304. Zaoblené rohy, hlazené hrany dvířek a leštěný mycí prostor brání růstu zárodků a jejich zavlékání.

Celá konstrukce systému je bez hran a rohů. Dodávka páry tryskami zajišťuje kompletní dezinfekci mycího prostoru a mycího systému během každého programu.

Aktivní sušení a nepřímé chlazení mytých předmětů

Každý model myček podložních mís Steelco je možné vybavit vysoce výkonným ventilátorem pro účinné sušení a navazujícím nepřímým ochlazováním.

Myté předměty tak mohou být ochlazeny a bez zbytkové vlhkosti vyjmuty hned po skončení programu. Sušení a chlazení se provádí sterilně vyfiltrovaným vzduchem (filtr H14), a tak jsou myté předměty po provedené dezinfekci chráněny před opakovanou kontaminací.

Řídicí jednotka Steelcotronic

Řídicí jednotka Steelcotronic s funkcí autodiagnostiky zajišťuje trvalou kontrolu a zobrazování aktuálního stavu a chyb a umožňuje nastavit na stroji parametry specifické dle zákazníka a upravit programy.
Z výroby jsou přednastaveny 3 programy:

- **Krátký** – pro myté předměty znečištěné kapalinami
- **Standardní** – pro smíšenou náplň tvořenou vyprázdněnou podložní mísou a močovou lahví
- **Intenzivní** – pro nevyprázdněné podložní mísy nebo při znečištění krví

V případě potřeby má uživatel navíc na výběr další tři programy.

Na textovém displeji LCD se zobrazují všechny relevantní údaje jako zvolený program, aktuální fáze programu, čas zbývající do konce programu, dosažená hodnota A0, skončení programu a dosažená maximální teplota.

Skleněný ovládací panel s barevným displejem LCD s dotykovým ovládáním

Automatické ovládání dvířek

Pro všechny mycí a dezinfekční automaty podložních mís Steelco vyvíjíme automatické funkce, které zajišťují hygienickou bezpečnost ošetřujícího personálu.

Příkladem těchto inovativních řešení je automatizované ovládání dvířek nášlapným spínačem nebo infračerveným snímačem. Tak lze přístroj ovládat bez přímého dotyku.

Kontaminované předměty k mytí se uloží v ergonomické výšce a zavřením dvířek se automaticky vyprázdní.

Bezpečnost uživatele

Během provádění čisticího programu zůstává uzamčený mycí prostor, uživatel může otevřít dvířka až po kompletně provedené dezinfekci.

Bezpečné uchovávání procesních chemikálií

Všechny modely mají v podstavci uzamykatelný prostor pro několik kanystrů.

U přístrojů vestavěných ve stěně je přihrádka na chemikálie v horní části přístroje.

Všechny podstolové modely je možno vybavit různými nábytkovými nástavci pro uchovávání chemikálií.

Řada BP 100 HSER

Kompaktní volně stojící modely nebo pro vestavbu do stěny

BP 100 HSER

Kompaktní

- manuální funkce dvířek
- poloautomatická funkce dvířek (automatické otvírání)
- plně automatická funkce dvířek

Vestavba do stěny

- manuální funkce dvířek
- plně automatická funkce dvířek

Kapacita

1 podložní mísa a 1 močová lahev nebo 2 močové lahve na čisticí cyklus

Vzor naplnění

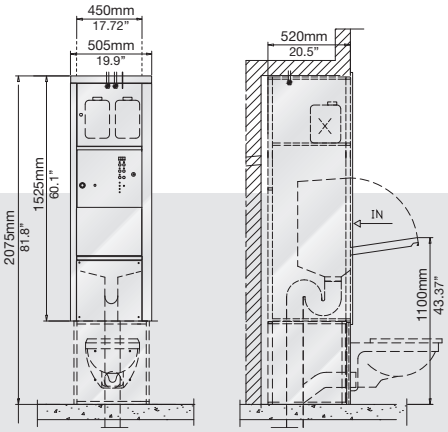

pro vestavbu do stěny

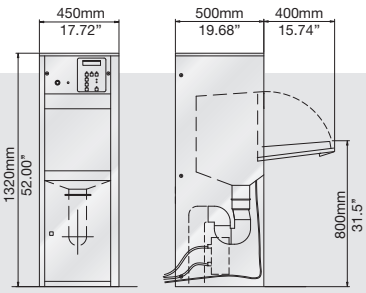

jako volně stojící přístroj

Řada BP 100 HE

Volně stojící modely nebo pro vestavbu do stěny

BP 100 HE

Volně stojící

- manuální funkce dvířek
- poloautomatická funkce dvířek (automatické otvírání)
- plně automatická funkce dvířek

Vestavba do stěny

- manuální funkce dvířek
- plně automatická funkce dvířek

Kapacita

1 podložní mísa a 1 močová lahev nebo 3 močové lahve na čisticí cyklus

Vzor naplnění

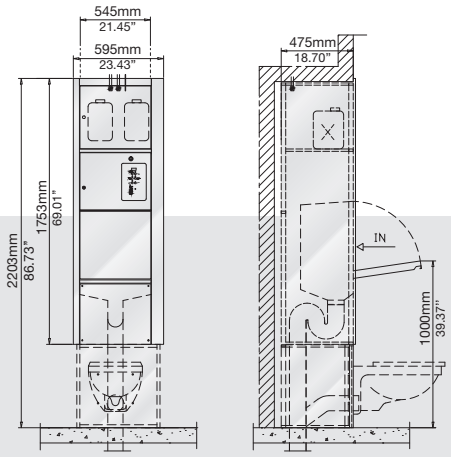

pro vestavbu do stěny

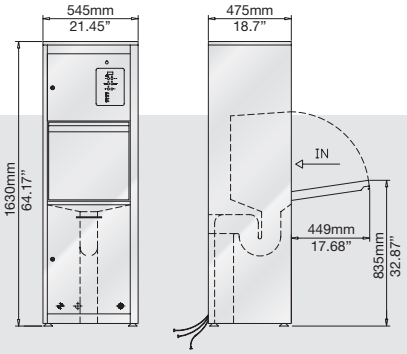

jako volně stojící přístroj

* Kapacita závisí na druhu předmětů k mytí a může být odlišná. Jsou možné různé kombinace močových lahví a podložních mís.

Řada BP 100

Volně stojící nebo podstolní model

BP 100

Volně stojící nebo podstolní model

- manuální funkce dvířek
- plně automatická funkce dvířek

Kapacita

1 podložní mísa a 1 močová lahev nebo
4 močové lahve na čisticí cyklus

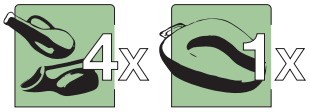

Vzor naplnění

Několik příkladů běžných podložních míst a močových lahví

U podstolových modelů BP 100 nabízí Steelco různé nástavné moduly pro uskladnění chemikálií nebo příslušenství.

Nástavce

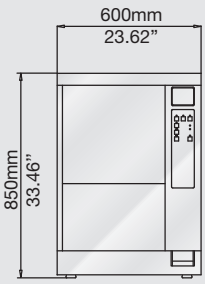

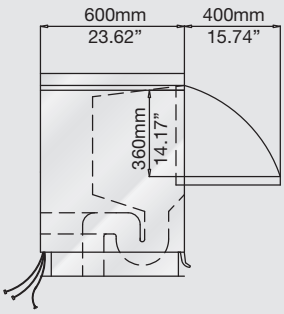

Steelco nabízí kombinace se skříněmi s dřezy a bez nich, vyprazdňovacími stanicemi, stěnovými regály a umývadly.

BP 100 H Serie
Volně stojící model

55 cm
21.65”

BP 100 H
Volně stojící model

- manuální funkce dvířek
- poloautomatická funkce dvířek (automatické otvírání)
- plně automatická funkce dvířek

Kapacita

1 podložní mísa a 1 močová lahev nebo 3 močové lahve na čisticí cyklus

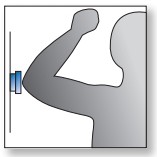

Hygienicky optimalizováno
Výběr programu loketním spínačem

Vzor naplnění

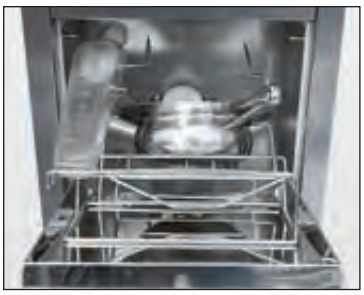

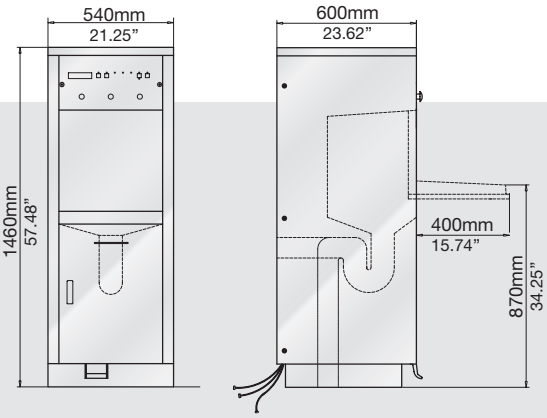

* Kapacita závisí na druhu předmětů k mytí a může být odlišná. Jsou možné různé kombinace močových lahví a podložních mís.

Řada BP 100 HXL

Velký mycí prostor

60 cm
23.62”

VK dispozici koncem roku 2017

Novinka!

BP 100 HXL

Volně stojící model

- manuální funkce dvířek

Kapacita

Čištění 2 podložních mís s poklopem a až 4 močových lahví současně. 1 uzavřená toaletní nádoba nebo 2 vědra a až 4 močové lahve.*

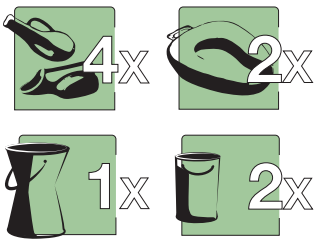

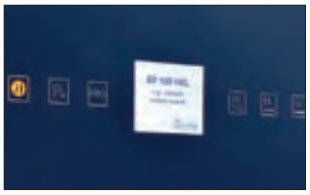

Ovládání

Snadno ovladatelný dotykový displej LCD ulehčuje práci s přístrojem. Skleněný povrch poskytuje lepší ochranu proti kontaminaci při interakci a volbě programu.

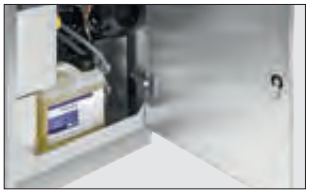

Bezpečné uchovávání procesních chemikálií

Všechny modely mají v podstavci uzamykatelný prostor pro několik kanystrů.

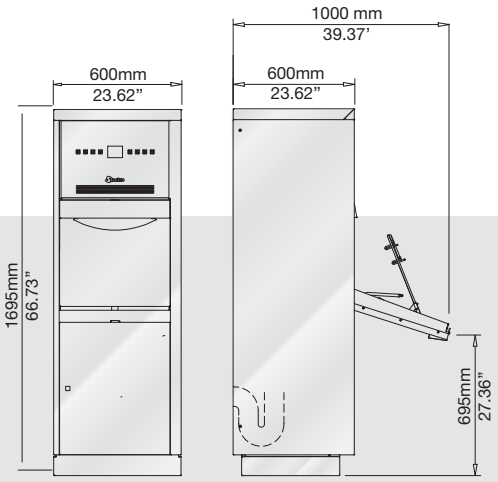

Vysoká kapacita a flexibilita

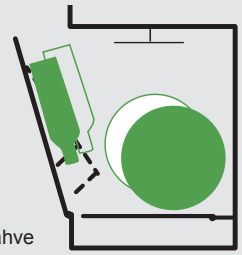

Vědra nebo toaletní nádoby a močové lahve

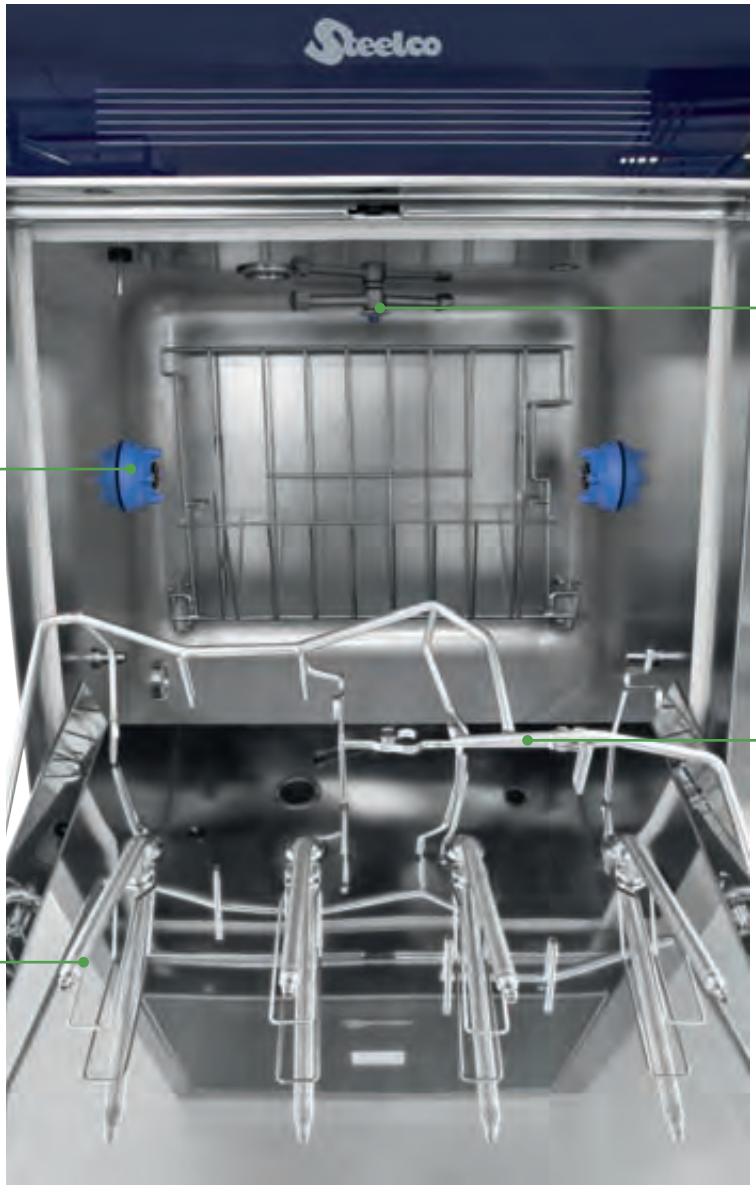

Rotační tryska Multijet

Otočné rameno trysky

Univerzální držák mytých předmětů

Pevný injektor

* Kapacita závisí na druhu předmětů k mytí a může být odlišná. Jsou možné různé kombinace močových lahví a podložních mís.

Vzor naplnění

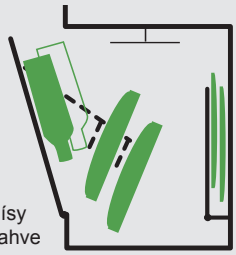

Podložní mísy a močové lahve

Řada BP 100 HLA

Plně automatická prosklená posuvná dvířka

U modelu BP 100 HLA jsou dvířka mycího prostoru provedena jako průzor, který se automaticky otvírá nahoru.
Otvírání a zavírání dvířek se provádí plně automatiky nášlapným spínačem nebo infračerveným přibližovacím snímačem. Přístroj tak lze spustit také bez zadání na bloku tlačítek.

Kapacita

1 podložní mísa a 2 močové lahve nebo kombinace s odsávačkami na čisticí cyklus

* Kapacita závisí na druhu předmětů k mytí a může být odlišná. Jsou možné různé kombinace močových lahví a podložních mís

Naklonění držáku mytých předmětů

Držák mytých předmětů, který je pro plnění a vyprazdňování vodorovně umístěný, se dá jednoduše osadit.

Po spuštění programu se předměty k mytí automatický nakloní o 90°, čímž se močové lahve a podložní mísy vyprázdní přímo do odtoku.

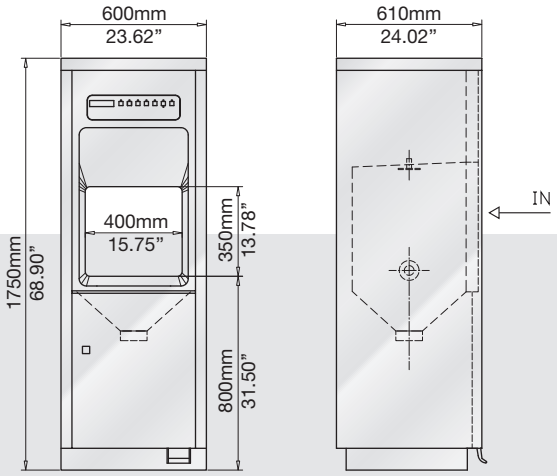

Multifunkční držák mytých předmětů

Vedle standardního osazení podložními mísami nebo močovými lahvemi lze dávat do držáku mytých předmětů také odsávačky, toaletní nádoby a mísy.

Rotační tryska Monojet

Rotační tryska Multijet

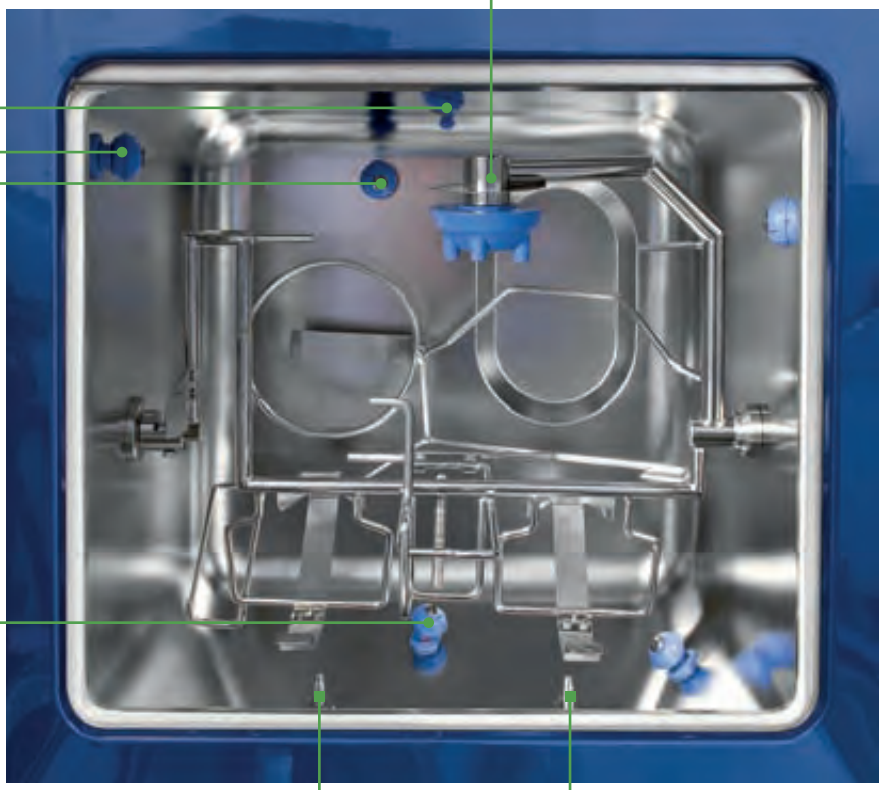

Pevný injektor

Díky funkci automatického naklánění multifunkčního držáku mytých předmětů je možné plnit přístroj nejjednodušeji a bezpečně.

Vzor naplnění

Příslušenství: držáky mytých předmětů

Univerzální držák je koncipován pro použití močových lahví a podložních mís, lze ho ale používat také pro odsávačky a toaletní nádoby. Pro zvláštní předměty k mytí náš program nabízí navíc výměnné držáky mytých předmětů.

Opěrné lišty pro výměnný držák
Různé nosiče mytých předmětů umožňují různé použití

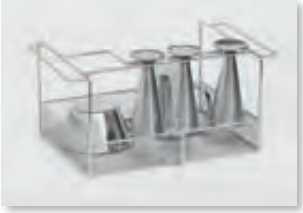

Výměnný držák
pro vědra velkého objemu a mísy

Otočný univerzální držák mytých předmětů

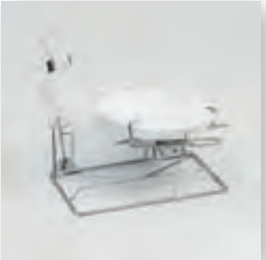

Nástavce

Steelco nabízí kombinace se skříněmi s dřezy i bez nich, vyprazdňovacími stanicemi, stěnovými regály a umývadly.

Stěnový regál pro močové lahve a podložní mísy

	Řada BP 100 HSER	**Řada BP 100 HE**	**Řada BP 100**	**Řada BP 100 H**	**Řada BP 100 HXL**	**Řada BP 100 HLA**
Volně stojící model Rozměry ŠxHxV mm	450x500x1320	545x475x1630	600x600x850	540x600x1460	600x560x1695	600x610x1750
Vestavba do stěny Rozměry ŠxHxV mm	505x520x1525	595x475x1753	-	-	-	-
Verze						
Manuální funkce dvířek	☐	☐	☐	☐	☐	-
Poloautomatická funkce dvířek (automatické otvírání)	☐	☐	-	☐	-	-
Plně automatická funkce dvířek	☐	☐	☐	☐	-	☐
Ovládací jednotka						
Ovládací panel s displejem LED	●	●	–	–	–	–
Ovládací panel s displejem LCD	○	○	●	●	–	●
Ovládací panel s dotykovým displejem	–	–	–	○	●	–
Otvírání dvířek pomocí infračerveného snímače	○	○	–	○	○	○
Rozhraní RS232 pro připojení tiskárny	●	●	●	●	●	●
Port USB	–	–	–	–	○	○
Skladování chemikálií						
Dávkovací čerpadlo pro změkčovač	●	●	●	●	●	●
Dávkovací čerpadlo pro tekuté chemikálie	○	○	○	○	○	○
Uzamykatelné úložiště kanystrů s chemikáliemi	●	●	○[1]	●	●	●
Sušení						
Vysoce výkonný ventilátor se sterilním filtrem H14	○	○	–	○	○	○
Přípojky						
Přípojka k parnímu napájení v místě instalace	○	○	–	○	○	○
Elektrické připojení	400V - 50Hz	400V - 50Hz	400V - 50Hz	400V- 50Hz	400V - 50Hz	400V - 50Hz

Poznámka: 1) při nakonfigurování s boční skříní

☐ = disponibilní model • = standard ● = na přání - = není k dispozici

Steelco

Miele Group Member

Miele, spol. s r.o.
Holandská 4
639 00 Brno

Tel.: 543 553 111–3
Fax: 543 553 139
Servis tel.: 543 553 741–5
Servisní služba Miele:
800 MIELE1 (800 643 531)

E-mail: info@miele.cz
Internet: www.miele.cz

Miele s.r.o.
Plynárenská 1
821 09 Bratislava

Tel.: 02/58 103 111
Fax: 02/58 103 119
Servis-tel.: 02/58 103 131

E-mail: info@miele.sk
Internet: www.miele.sk

Dodávky
Platí výhradně prodejní a dodací podmínky Miele.

Balení
Všechny přístroje jsou pro přepravu řádně zabaleny. Cena obalů je zahrnuta do ceny přístroje.

Uvedení do provozu
První uvedení přístroje do provozu a zaškolení pracovníků obsluhy provádí servisní služba Miele nebo jí pověřené osoby a jsou zahrnuty v kupní ceně.

Záruka
Na stroje, přístroje a zařízení pro profesionální používání poskytujeme záruku dle zákona. Záruka se nevztahuje na součásti podléhající rychlému opotřebení a na škody vzniklé neodborným používáním.

Servisní smlouvy
Možno uzavřít servisní smlouvu o preventivních prohlídkách.

Technika
Přístroje jsou připraveny pro připojení na trojfázovou elektrickou síť 3N AC 400 V, 50 Hz. Zvláštní napětí na vyžádání.

Validace firemním servisem
Provádíme validace IQ - OQ - PQ mycích a dezinfekčních automatů Miele dle vyhlášky MZ č. 306/2012 Sb.
Ceny na vyžádání.

Jistota originálu

SERVIS

Značkový servis Miele
Servisní síť po celé České a Slovenské republice

CE 0297*
* Nur für aufgelistete Produkte in den MDD Zertifikat 170714123

Produkty a technická specifikace se může bez předchozího upozorně ní změnit. Pro nejnovější informace nás prosím kontaktujte. Chyby a změny vyhrazeny. 7/2022

DC-PD-02-PWD 86 DE Rev.00